TASAPAINOTUSKONE

ST-1800

KÄYTTÖOHJE

SISÄLLYS

HUOMIOITAVAA----------2
1. YLEISTÄ----------3
1.1 Varoitukset ja turvallisuusohjeet----------3
1.2 Tekniset tiedot----------3
2. TASAPAINOTUSKONE----------3
3. KÄYTTÖOHJEET----------3
3.1 Nostaminen ja kiinnittäminen----------3
3.2 Sähköliitäntä----------3
3.3 Adapterin asennus----------5
3.4 Pyörän kiinnittäminen----------5
3.5 Ohjauspaneelin käyttäminen----------5
3.6 Ohjauspaneelin kalibrointi----------5
3.7 Huomioitavaa tasapainotettaessa moottoripyörän pyöriä----------6
3.8 Pyörän tasapainotus----------6
3.9 Itsekalibrointi----------6
3.10 ALU-toiminnot ja staattinen toiminto----------7
3.11 Epätasapainon optimointi----------7
3.12 Epävakaat epätasapainon lukemat----------8
4. HUOLTOTOIMENPITEET----------8
4.1 Moottorin hihnan säätäminen----------8
4.2 Koneen muistin (Computer Board) vaihtaminen----------8
5. VIANMÄÄRITYS----------9
6. VIANMÄÄRITYKSEN SUORITTAMINEN----------10
6.1 STAATTISEN ARVON (STATIC VALUE, STI) TARKISTAMINEN JA ASETTAMINEN----------10
6.2 EPÄTASAPAINON SIJAINNIN TARKISTAMINEN JA ASETTAMINEN----------11
6.3 KIINTEÄN ETÄISYYDEN (FIXED DISTANCE, DF) ARVON TARKISTAMINEN JA KALIBROINTI-------12
7. VIRTALÄHDEKAAVIO----------13
8. OSALUETTELO----------14
9. TASAPAINOTUSKONEEN RÄJÄYTYSKUVAT----------15

HUOMIOITAVAA

Tämä käyttöohje sisältää tärkeitä turvallisuus- ja huolto-ohjeita ja se on syytä lukea huolellisesti.

SÄILYTÄ TÄMÄ OHJE!

Tuotteen käyttötarkoitus

Tasapainotuskone on suunniteltu renkaiden tasapainottamiseen. Renkaiden ja vanteiden enimmäismitat on määritelty tämän ohjeen Yleistä-osiossa.

Tätä konetta saa käyttää vain sille suunniteltuun tarkoitukseen.

Konetta saa käyttää ainoastaan koneen käyttöön perehtynyt henkilö.

Koneen valmistaja ja maahantuoja eivät ole vastuussa väärinkäytöstä aiheutuneista vahingoista.

Kuljetus ja purkaminen pakkauksesta

Pakatun tuotteen kuljetus (Kuva 1.)

Kun tuote on purettu pakkauksesta, tarkista ettei mukana ole näkyvästi vioittuneita osia.

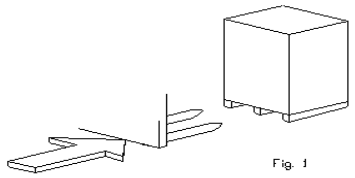

Fig. 1

Kuva 1.

Asennusympäristön vaatimukset

Asennusympäristön tulee täyttää seuraavat ehdot:

- Tasainen, vaakasuora ja kestävä lattia.
- Riittävä valaistus.
- Sisätila.

Koneen asennuksen saa suorittaa vain koneen käyttöön ja asennusohjeisiin perehtynyt henkilö.

Turvallisuus

Jos koneen käyttäjän tekee koneeseen muutoksia, joita valmistaja ei ole hyväksynyt, koneen takuu raukeaa eikä valmistaja ole vastuussa mahdollisesti aiheutuneista vahingoista.

Älä koskaan poista turvalaitteita.

Käyttäjän tulee huomioida myös seuraavat turvallisuusohjeet:

- Tarkista, ettei koneen käytöstä aiheudu vaaratilanteita. Sammuta kone välittömästi, jos se toimii epänormaalisti.
- Tarkista, ettei koneen toimintaympäristössä ole mahdollisesti turvallisuusriskin aiheuttavia esineitä tai asioita.
- Koneen käyttäjällä on oltava sopiva työasu, suojalasit ja hanskat. Roikkuvat esineet, kuten rannekorut täytyy poistaa ja

pitkät hiukset on syytä suojata asianmukaisella tavalla. Kenkien täytyy olla työhön soveltuvat.

Korjaus ja huolto

Irrota kone virtalähteestä ennen huoltotoimenpiteitä. Käytä ainoastaan valmistajan hyväksymiä varaosia.

Varastointi

Jos kone varastoidaan pidemmäksi aikaa, irrota se virtalähteestä ja tyhjennä mahdolliset nestesäiliöt. Varmista, että herkät osat on asianmukaisesti suojattu pölyyntymiseltä. Rasvaa osat, jotka voivat vahingoittua kuivuessaan.

1. YLEISTÄ

Lue tämä ohje huolellisesti ennen käyttöä.

1.1 Varoitukset ja turvallisuusohjeet

- Konetta saavat käyttää vain sen käyttöön asianmukaisesti perehtyneet henkilöt.
- Tarkista, ettei tasapainotuskone aiheuta vaaratilanteita ihmisille tai ympäristölle.
- Jos koneeseen ilmaantuu vika tai se toimii epänormaalisti, sammuta laite välittömästi.
- Huollon saa suorittaa vain asiantunteva henkilö.
- Koneen tai turvalaitteiden muuttaminen on ehdottomasti kiellettyä.
- Koneen väärinkäyttö sekä koneen tai sen osien muuttaminen vapauttavat valmistajan vastuusta mahdollisesti aiheutuneisiin vahinkoihin.

1.2 Tekniset tiedot

Pyörän enimmäispaino	65 kg
Jännitelähde	220 V, 50/60 Hz
Tasapainotustarkkuus	1 g
Tasapainotusnopeus	<200rpm
Vanteen halkaisija	10” ～ 24” (254mm ～ 610mm)
Vanteen leveys	1.5” ～ 20” (40mm ～ 508mm)
Jakson aika	<10 s
Melutaso	<70 dB
Nettopaino (ilman lisävarusteita)	115 kg
Työskentelylämpötila	-5°C ～ 50°C

Ulkomitat (suojan kanssa) 1250 X 1100 X 1700 mm

2. TASAPAINOTUSKONE

Elektroninen tasapainotuskone mikroprosessorilla, jolla voidaan tasapainottaa korkeintaan 65 kg painavia pyöriä.

Kaikki säätimet ja merkkivalot löytyvät ohjauspaneelista.

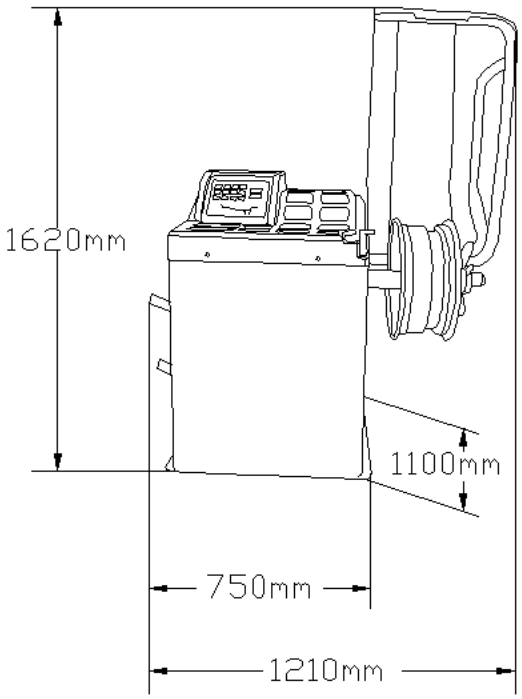

3. KÄYTTÖOHJEET

3.1 Nostaminen ja kiinnittäminen

Konetta ei saa nostaa muista osista kuin pohjasta.

On suositeltavaa kiinnittää laitteisto alustaansa jaloilla.

Varmista, että laitteisto lepää pelkästään jalkojensa päällä.

Ulkomitat suojan kanssa: 1250X1100X1700mm. (Kuva 2.)

3.2 Sähköliitäntä

Ennen koneen kiinnittämistä jännitelähteeseen, tarkista, että jännite on sama kuin tasapainotuskoneen takana olevassa kyltissä.

Kuva 2.

Perusjännite on yksivaiheinen 220 V. Enimmäisteho 0.6KW.

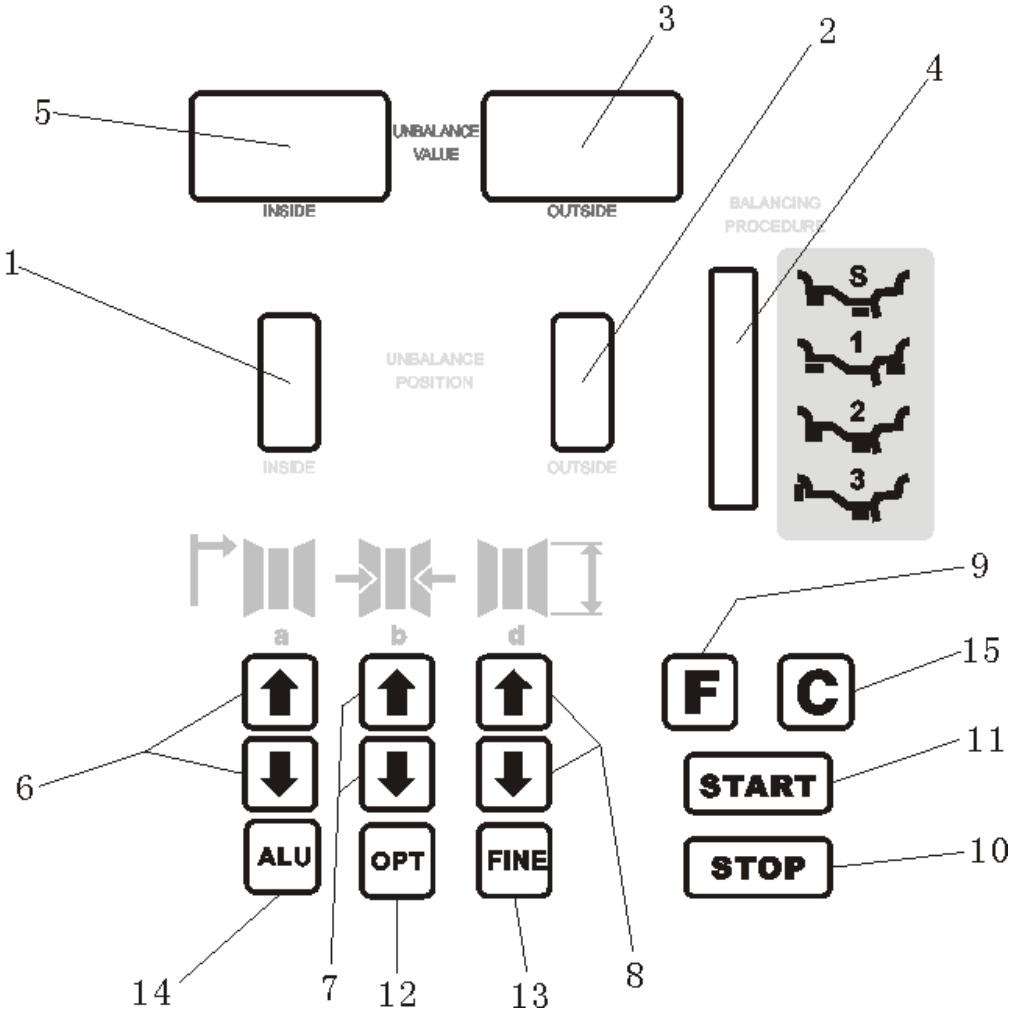

1. EPÄTASAPAINON SIJAINTI, sisäpuoli
2. EPÄTASAPAINON SIJAINTI, ulkopuoli
3. EPÄTASAPAINON MÄÄRÄ, ulkopuoli
4. Valittu tasapainotustapa
5. EPÄTASAPAINON MÄÄRÄ, sisäpuoli
6. ETÄISYYDEN asetus
7. LEVEYDEN asetus
8. HALKAISIJAN asetus
9. Yksikön valinta (g/oz, mm/inches); itsekalibrointi
10. Hätäpysäytyspainike
11. Jakson aloituspainike
12. OPT-painike (epätasapainon optimointi)
13. Kynnysarvo-painike (epätasapainolukema < 5 g (0.2 oz))
14. Korjaustoiminnon valinta
15. Uudelleenlaskenta

HUOM: Käytä näppäinten painamiseen vain sormia, älä esimerkiksi vannepainojen pihtejä tai muita teräviä esineitä.

3.3 Adapterin asennus

Tarkista ennen adapterin asennusta, että kytkentäpinnat ovat puhtaita.

Käytä laitteen mukana tulevia tai lisävarusteena saatavia adaptereita.

Tarkista, että adapteri on keskitetty oikein. Adapterin epätäydellinen keskittäminen voi aiheuttaa vahinkoa koneelle.

3.4 Pyörän kiinnittäminen

Kiinnitä pyörä sopivalla kartiolla ja mutterilla. Jos pyörä ei ole kunnolla kiinnitetty, aiheutuu siitä tarpeetonta epätasapainoa.

3.5 Ohjauspaneelin käyttäminen

Näppäimistöllä suoritettavat toimenpiteet:

↑a or **↓a**
↑b or **↓b**
↑d or **↓d**
C
FINE
F
ALU
F + **C**
F + **STOP**
F + **↑a** + **↓a**
F + **↑b** or **F** + **↓b**
F + **↑d** or **F** + **↓d**
START
STOP

Etäisyyden muuttaminen (mitta “a”)----------

Leveyden muuttaminen (mitta “b”)----------

Halkaisijan muuttaminen (mitta “d”)----------

Uudelleenlaskenta ----------

Näytä kynnysarvon (5 g/ 0.2 oz) alittava epätasapainon määrä ----------

Staattinen toiminto ----------

ALU-toiminnot ----------

Itsekalibrointi ----------

Käynnistys sulkemalla pyöräsuoja ----------

Epätasapaino (g/oz)----------

Vanteen leveys (mm/tuumaa) ----------

Vanteen halkaisija (mm/tuumaa) ----------

Aloita mittausjakso ----------

Jakson hätäpysäytys ----------

Käytetty epätasapainon mittayksikkö (g/oz) ja valittu käynnistystapa (painamalla START –näppäintä tai sulkemalla pyöräsuoja) tallentuvat sammutettaessa koneen muistiin.

Jos leveyden ja läpimitan yksiköksi (mm/tuumaa) valitaan tuuma (inches), täytyy tämä valinta toistaa joka kerta koneen käynnistämisen yhteydessä uudelleen.

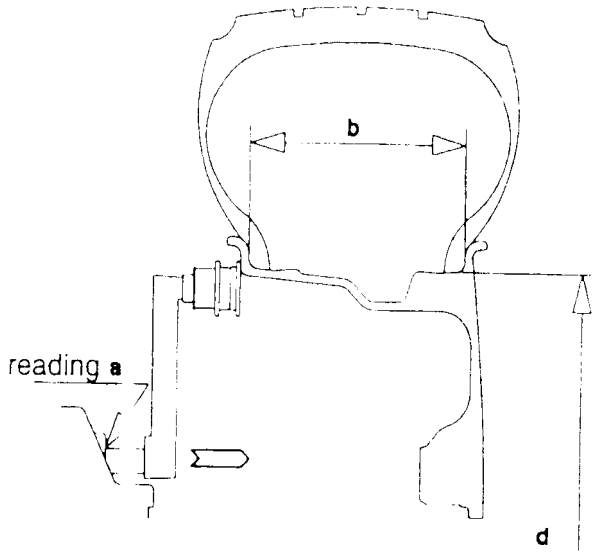

3.6 Ohjauspaneelin kalibrointi

HALKAISIJA (DIAMETER): syötä halkaisija “d “, joka lukee renkaassa.

LEVEYS (WIDTH): syötä leveys “b", joka yleensä lukee vanteessa, tai mittaa vanteen leveys.

ETÄISYYS (DISTANCE): syötä etäisyys “a”, jonka saat mittaamalla koneen ja vanteen painojen asetuskohdan välisen etäisyyden. (Kuva 4)

Kuva 4.

3.7 Huomioitavaa tasapainotettaessa moottoripyörän pyöriä

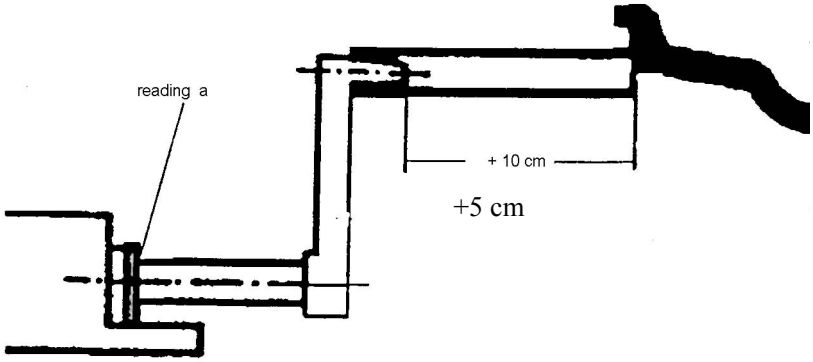

- Kiinnitä moottoripyörän pyörän tasapainotuksen jatkokappale etäisyysmittarin päähän.
- Vedä mittaria kunnes se koskettaa vanteen reunaa.
- Lue mitta " a " asteikolta. Syötettävä arvo on "a+5" (jatkokappaleen pituus on 5 cm).

3.8 Pyörän tasapainotus **Kuva 5.**

- Sulje pyöräsuoja.
- Paina START -näppäintä.
- Pyörä kiihdytetään tasapainotusnopeuteen ja jarrutetaan automaattisesti. Epätasapainon määrä on luettavissa näytöistä 3 ja 5.
- Näytöt 1 ja 2 kertovat ledeillä epätasapainon sijainnin. Jos kaikki ledit palavat, tasapainottava paino tulee sijoittaa vanteen yläreunaan.

TÄRKEÄÄ: Epätasapaino-lukema, joka on alle 10-12 grams (0.4-0.5 oz) on yleensä riittävä hyvään tasapainotukseen.

Tällä tasapainotuskoneella voidaan tasapainottaa renkaita 5 gramman (0.2 oz) tarkkuudella.

KYNNYSARVO-PAINIKE: **FINE**

Jos epätasapaino on alle kynnysarvon, näytöllä näkyy lukema 0 epätasapainon sijaan. Tämä kynnyksen alittava arvo voidaan tarvittaessa lukea painamalla **FINE** –näppäintä koneen ollessa pysähdyksissä.

Epätasapainon määrä näkyy näytöissä 3 ja 5.

3.9 Itsekalibrointi

- Kiinnitä keskikokoinen (14" – 16"), peltivanteella varustettu pyörä tasapainotuskoneeseen.
- Esiaseta pyörän mitat tarkasti.

HUOMIOITAVAA: Jos mittojen esiasetus on väärin, koneen kalibrointi ei tapahdu oikein ja kaikki myöhemmät mittaukset ovat virheellisiä, kunnes uusi itsekalibrointi suoritetaan oikeilla mitoilla.

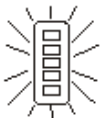

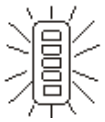

- Paina F + C. ⇨

- Odota, että epätasapainon sijaintia osoittavat ledit lopettavat vilkkumisen ja palavat yhtäjaksoisesti.

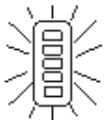

- Paina START ⇨

- Lisää 100 g paino ulkopuolelle mihin tahansa kohtaan.

- Paina START . ⇨

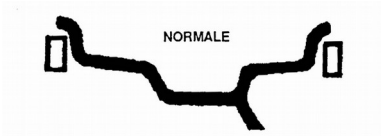

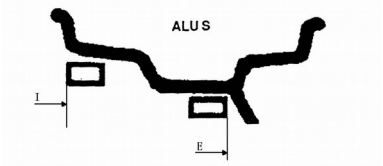

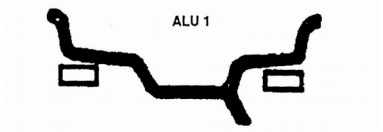

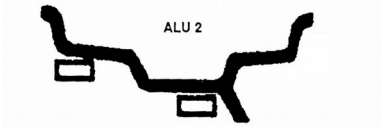

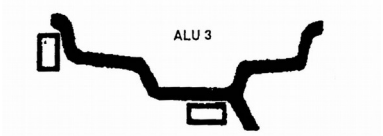

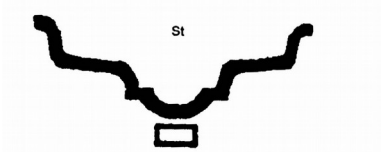

- Kone on tämän jälkeen kalibroitu. Näytössä lukee “END CAL”.

Poista 100 g paino pyörästä. Pyörä voidaan nyt tasapainottaa uudella jaksolla. Itsekalibroinnissa saadut arvot tallentuvat automaattisesti koneen muistiin ja säilyvät siellä myös, kun kone sammutetaan. Kone on näin käyttövalmis, kun se käynnistetään uudelleen. Itsekalibrointi voidaan haluttaessa toistaa uudelleen ja se on syytä tehdä, jos koneen mittaustuloksissa on epäselvyyttä.

3.10 ALU-toiminnot ja staattinen toiminto

Paina ALU-painiketta valitaksesi haluamasi tasapainotustavan. Kuva 6.

NORMAL (DYNAAMINEN): Teräslevy- tai kevytmetallivanteiden tasapainotus asentamalla jousikiinnikepainot vanteen reunaan.

ALUS: Kevytmetallivanteiden tasapainotus liimapainoilla, jotka asennetaan vanteen sisäpuolelle (painon paikat käyttäjän määritettävissä).

ALU1: Kevytmetallivanteiden tasapainotus liimapainoilla, jotka asennetaan vanteen olkapäille.

ALU2: Kevytmetallivanteiden tasapainotus liimapainoilla, joista ulompi piilotetaan vanteen sisään. Ulommaisen painon paikka on määrätty.

ALU3: Yhdistetty asennus: kiinnikepaino sisäpuolelle ja piilotettu liimapaino ulkopuolelle (Mercedes). Ulommaisen painon paikka on sama kuin ALU2-ohjelmassa.

St.: STAATTINEN: staattista toimintoa tarvitaan moottoripyörän pyörissä tai kun tasapainoja ei voida asentaa molemmille puolille vannetta.

- Voit vaihtaa ALU-toimintoa verrataksesi eri toiminnoissa tarvittavia tasapainotusarvoja. Paina ALU –näppäintä valitaksesi halutun toiminnon. Mikroprosessori laskee nopeasti eri toimintojen tasapainotus-arvot ja näyttää ne näytöllä.

3.11 Epätasapainon optimointi

Epätasapainon optimointi auttaa vähentämään pyörän tasapainotuksessa tarvittavien painojen määrää. Optimointi myös yleensä vähentää renkaan jäännösepäpyöreyttä.

- Paina OPT –näppäintä. Näytössä lukee “r.S.”
- Paina START –näppäintä. Kone suorittaa mittausjakson.
- Näyttö antaa ohjeet renkaan kääntämiseen vanteella. Merkitse liidulla viitekohta adapteriin ja vanteeseen, jotta voit asentaa pyörän takaisin koneeseen samassa asennossa.
- Käännä rengaskoneen avulla rengasta vanteella 180 astetta.
- Asenna pyörä takaisin niin, että viitemerkit vanteessa ja adapterissa tulevat

Kuva 6.

- Paina START –näppäintä. Kone suorittaa toisen mittausjakson.
- Näytössä lukee nyt seuraavaa:

  Oikea näyttö: epätasapainon mahdollinen prosentuaalinen (%, symboli○) vähentymä verrattuna pyörän nykytilaan.

  Vasen näyttö: todellinen staattinen epätasapaino, joka voidaan vähentää sovittamalla rengas ja vanne.

  LEDit: Käännä pyörää, kunnes ulkopuolen epätasapainon sijaintia osoittavat ledit syttyvät. Laita merkki renkaan yläreunaan. Jatka kääntämistä ja merkitse vastaavasti vanteen yläreunaan kohta, jossa sisäpuolen epätasapainon sijaintia osoittavat ledit syttyvät.
- Epätasapainon optimointi saavutetaan kääntämällä rengaskoneen avulla rengasta vanteella siten, että edellisessä kohdassa tehdyt merkinnät kohtaavat.

Paina STOP –näppäintä lopettaaksesi epätasapainon optimoinnin ja palataksesi epätasapainon mittaus –tilaan.

3.12 Epävakaat epätasapainon lukemat

Joissain tapauksissa, kun pyörä on tasapainotettu ja irrotettu tasapainotuskoneesta, huomataan, että kun se asennetaan laitteeseen uudelleen, se ei olekaan tasapainossa.

Tämä ei johdu laitteiston virheellisestä osoittamasta, vaan ainoastaan pyörän väärästä kiinnityksestä adapteriin; ts. näissä kahdessa kiinnityksessä pyörä on asettunut eri asentoon suhteessa tasapainotuskoneen akselin keskilinjaan nähden. Jos pyörä on kiinnitetty adapteriin pulteilla, voi olla mahdollista, että pultteja ei ole kiristetty asianmukaisesti, ts. ristikkäin yksitellen, tai että (kuten usein on asia) vanteen pultinreiät ovat liian väljät.

Pienet virheet, aina 10 grammaan saakka, oletetaan normaaliksi kartiolla kiinnitetyissä pyörissä. Pulttikiinnitteisessä pyörässä virhe on yleensä suurempi.

Mikäli pyörä tasapainotuksen jälkeen havaitaan autoon asennettaessa yhä epätasapainoiseksi, voi tämä johtua epätasapainosta auton jarrurummussa tai hyvin usein syynä voi olla vanteen pultinreikien väljyys.

Tällaisissa tapauksissa on suositeltavaa käyttää alla tasapainottavaa tasapainotuskonetta, jossa pyörä voi olla kiinnitettynä autoon.

4. HUOLTOTOIMENPITEET

Sammuta koneen virta aina ennen kuin suoritat huoltotoimenpiteitä.

4.1 Moottorin hihnan säätäminen

1. Löysää varovasti moottorin kiinnittäviä neljää ruuvia ja siirrä moottoria säätääksesi hihnan kireyttä.
2. Kiristä moottorin ruuvit huolellisesti ja tarkista, ettei moottorin hihna pääse liikkumaan sivuttaissuunnassa eikä kosketa koneen muita osia liikkuessaan.

4.2 Koneen muistin (Computer Board) vaihtaminen

Taspainotuskoneen parametrien syöttö:

Jos koneen muisti korvataan uudella, on välttämätöntä syöttää koneen parametrit.

Tee näin: paina näppäimiä [F] + [C] kuten suorittaessasi itsekalibroinnin; Kun sijainti-LEDit lopettavat välkkymisen, paina seuraavia näppäimiä 5 sekunnin siällä ja oikeassa järjestyksessä: **[↓a] +[↑a]+ [F].**

Painettuasi [↓a] ja [↑a], näytöt sammuvat, ja painettuasi [F] nykyinen arvo kiinteälle etäisyydelle ”DF” ilmestyy ruutuun: säädä sitä painamalla [↑b] ja [↓b].

Paina [↑a] –näppäintä muuttaksesi seuraavaksi “I” -arvoa.

Oikeaan näyttöön ilmestyy nykyinen arvo (%) ja vasempaan näyttöön merkki ”I” ja symboli “-“, jos korjaus on negatiivinen, tai “+”, jos se on positiivinen. Säädä painamalla [↑b] ja [↓b].

Painamalla näppäintä [↑a] vasempaan näyttöön ilmestyy “S “ –arvo. Muokataksesi arvoa, paina näppäimiä [↑b] ja [↓b].

Kun olet valmis, paina lopettaaksesi [↑a].

Perusarvot parametreille: Katso tarra koneessa.

Säädettyäsi koneen parametrit, suorita itsekalibrointi uudelleen.

HUOMIOITAVAA: arvot, joilla kone on kalibroitu tehtaalla, on ilmoitettu koneen kuoreen kiinnitetyssä tietokyltissä.

5. VIANMÄÄRITYS

HÄIRIÖ	SYY	KORJAUS
ERR. 1: Ei pyörityssignaalia	a) Viallinen asentomuuntaja b) Moottori ei käynnissä c) Pyörän pyöriminen estynyt d) Löysä tai rikkoutunut hihna	a) Korjaa asentomuuntaja b) Käynnistä moottori c) Poista este d) Kiristä tai vaihda hihna
ERR.2: Pyörän pyörimisnopeus on pienempi kuin 60/min	a) Pyöritysyksikön jarruuntuminen b) Löysä hihna c) Rengasta ei asennettuna	a) Tarkista ja poista jarruuntumisen syy b) Kiristä tai vaihda hihna c) Asenna rengas
ERR.3: Mittaus- tai laskuvirhe	a) Epäonnistunut itsekalibrointi b) Liian suuri epätasapaino c) Viallinen muistikortti	a) Toista itsekalibrointi b) Tarkista, että rengas on oikein kiinnitetty keskelle c) Vaihda muisti
ERR.4: Pyöritys vastakkaiseen	a) Moottori on väärin kytketty	a) Käännä moottorin kytkentä

suuntaan		
ERR.5: Suoja avoinna ennen pyörityksen aloittamista	a) Suoja on auki b) Viallinen suojan kytkin	a) Sulje suoja b) Vaihda kytkin
ERR.7: Muistikortin toimintavirhe	a) Epäonnistunut itsekalibrointi b) Viallinen muisti	a) Toista itsekalibrointi b) Vaihda muisti
ERR.8: Itsekalibroinnin muistin häiriö	a) Toinen pyöritys suoritettu ilman referenssipainoa b) Häiriö sähkökaapelissa	a) Lisää referenssipaino ennen toisen pyörityksen suorittamista b) Korjaa liitäntä

6. VIANMÄÄRITYKSEN SUORITTAMINEN

HUOM. Ennen kuin suoritat mitään testiä, irroita jarrutusvastus R. Kun tietokonejärjestelmä vaihdetaan, suorita itsekalibrointi uudelleen.

HUOM. Jos koneen muisti on vaihdettu, syötä koneen parametrit, jotka on ilmoitettu vastaavassa kyltissä.

6.1 STAATTISEN ARVON (STATIC VALUE, STI) TARKISTAMINEN JA ASETTAMINEN

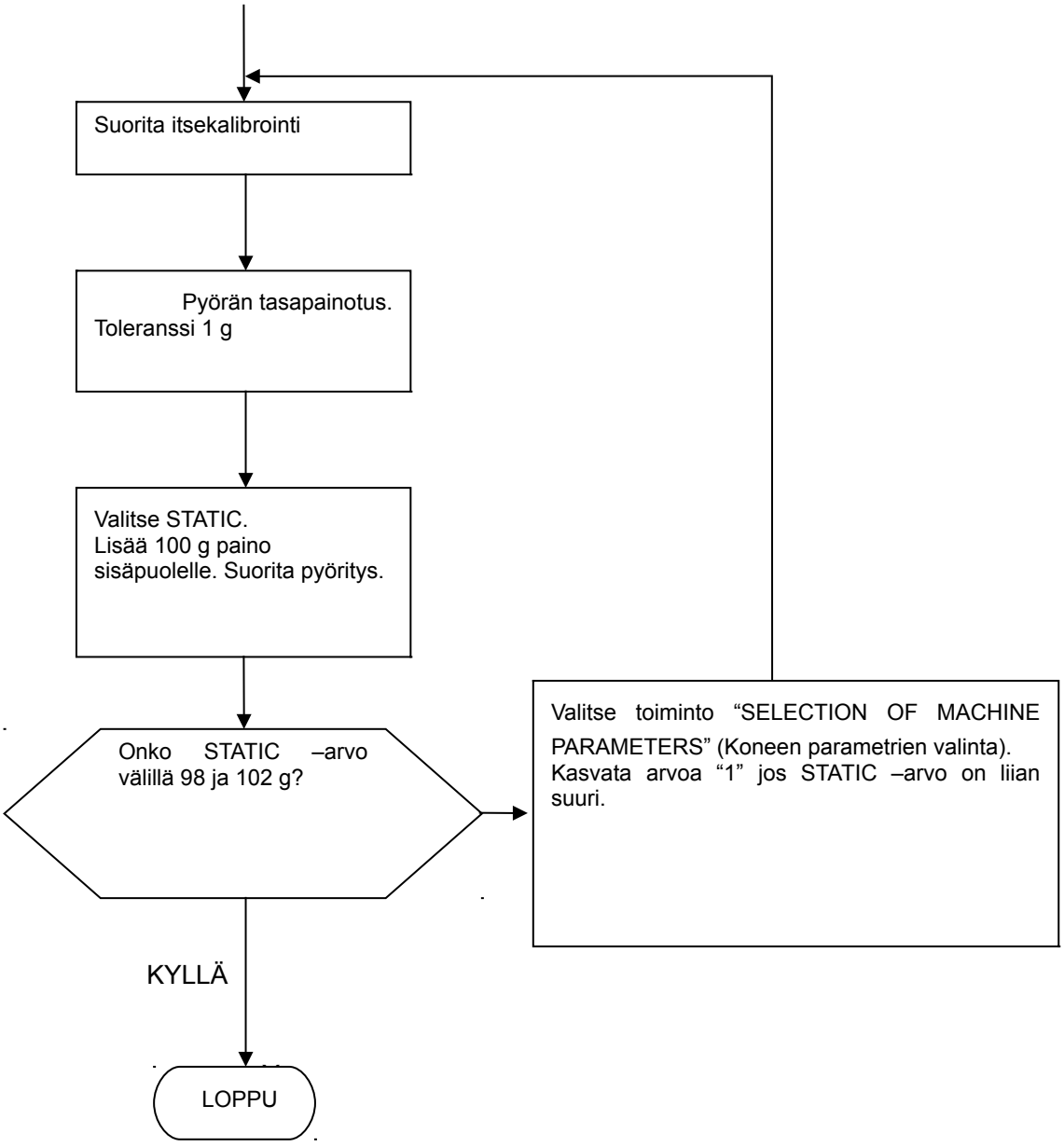

6.2 EPÄTASAPAINON SIJAINNIN TARKISTAMINEN JA ASETTAMINEN

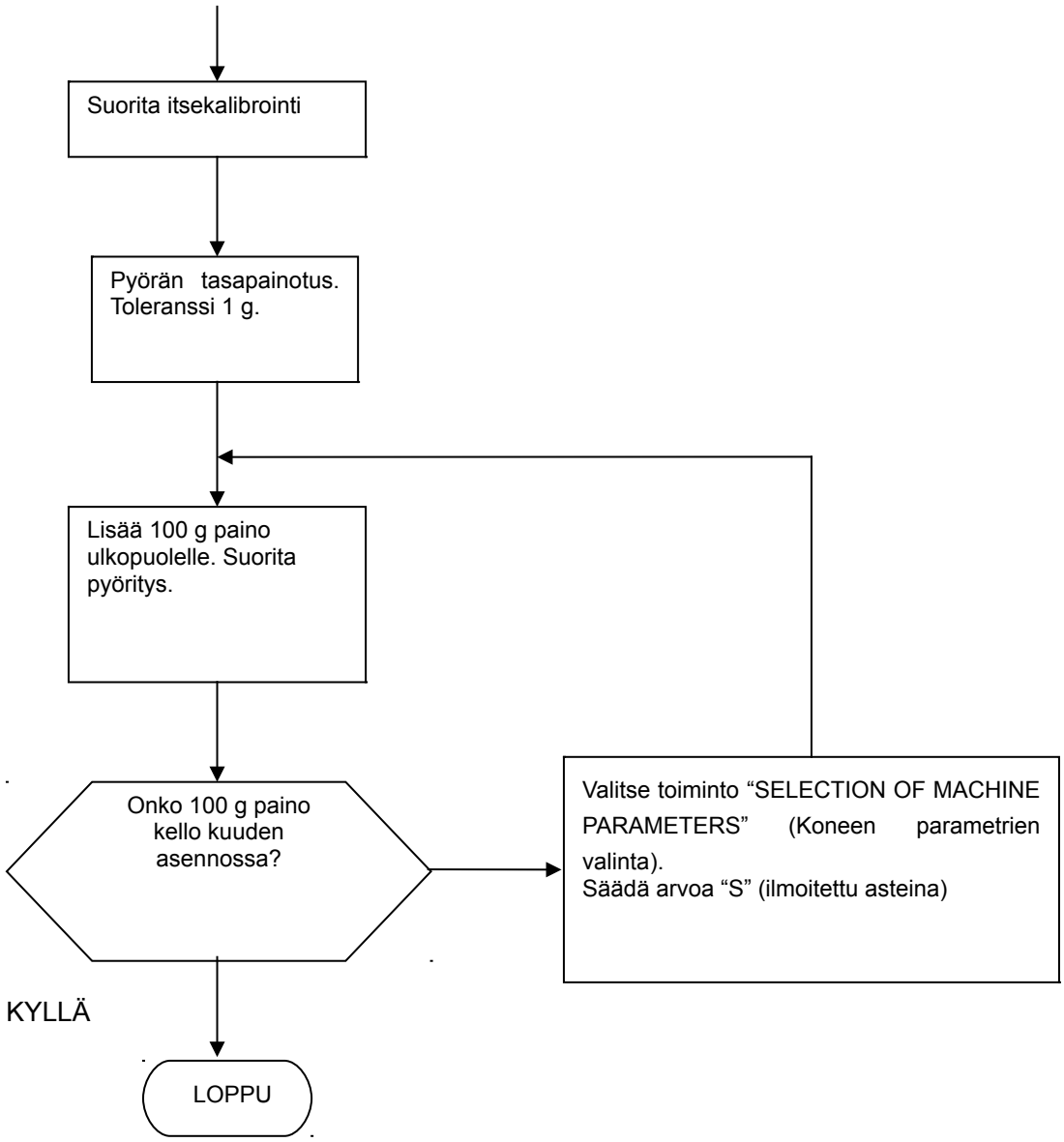

6.3 KIINTEÄN ETÄISYYDEN (FIXED DISTANCE, DF) ARVON TARKISTAMINEN JA KALIBROINTI

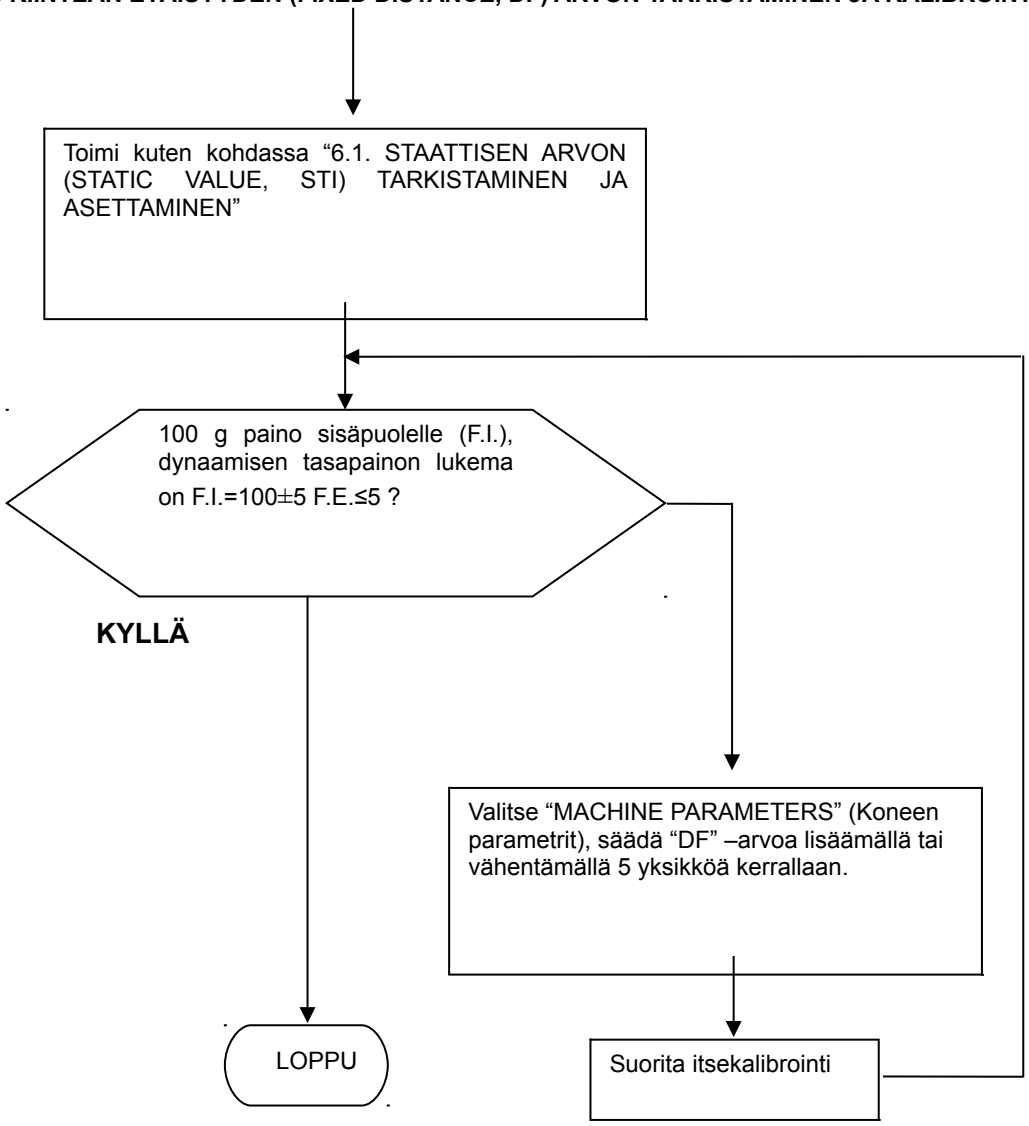

7. VIRTALÄHDEKAAVIO

(220 V)

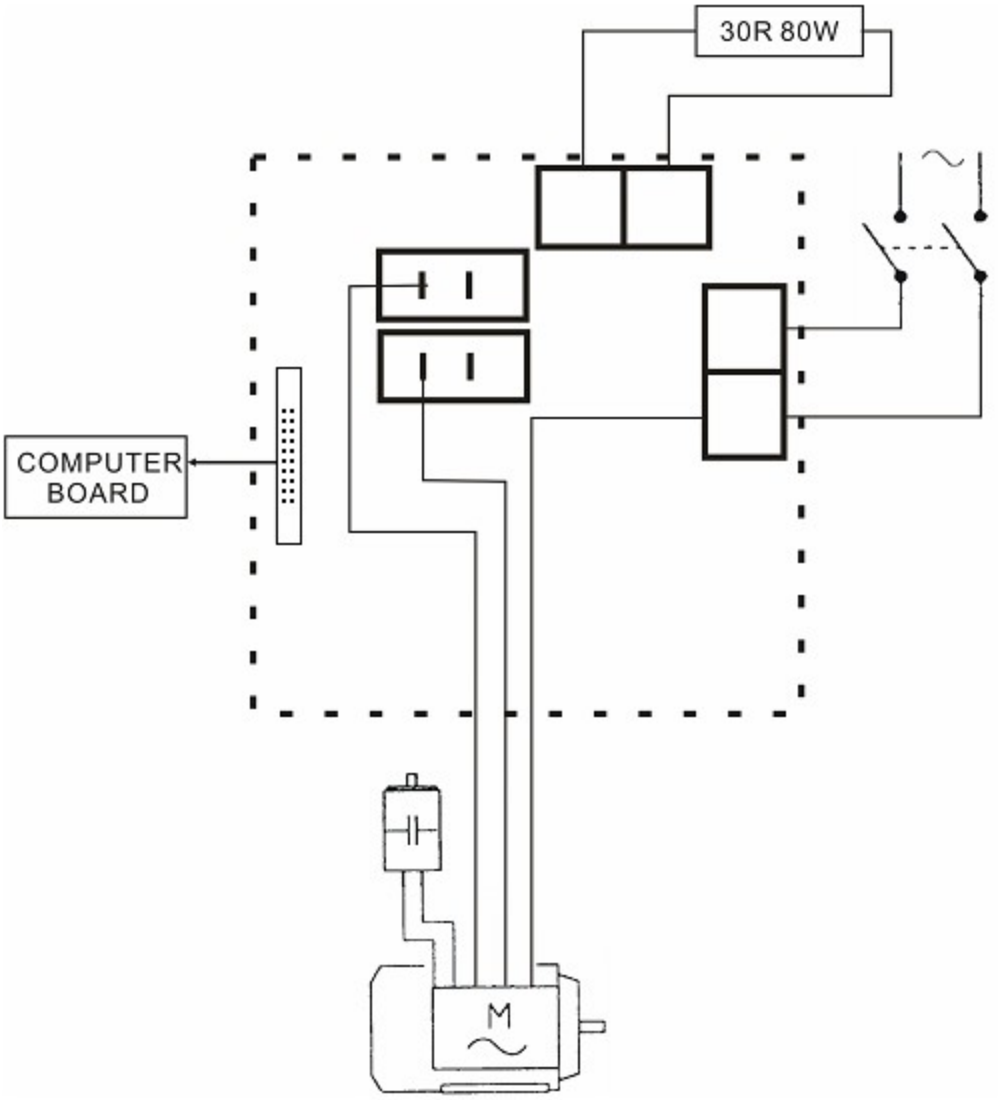

8. OSALUETTELO

ID	Part Name	Qty	ID	Part Name	Qty
1	MANUAL ASM	1	55	RULER	1
2	FRAME BASE 800	1	56	PULL SRPING FOR RULER	1
3	SWITCH	1	57	SNAP PIN	1
4	TOP COVER	1	58	RULER HANDLE	1
9	WIRE TUBE	1	59	SOCKED CAP SCREW M6X20	1
10	SUPPORT PLATE1 FOR SHIELD	1	60	SPRING FOR DRIVING SHAFT	1
11	BUSH FOR SHIELD SHAFT	2	61	DRIVING SHAFT	1
12	LOCKED BUSH	1	62	MICROSWITCH	1
13	FLAT WASHER-M6	1	63	NUT FOR MICROSWITCH	2
14	CUP HEAD SCREW M6X12	1	64	SHIELD	1
15	SET SCREW M6	1	65	SUPPORT TUBE	1
16	POT HOOK	3	66	HEX HEAD SCREW M6X35	1
17	WASHER FOR M5	8	67	SOCKET CAP SCREW M10X58	1
18	CUP HEAD SCREW M5X15	3	68	NUT M10	6
19	NUT M5	5	69	SWITCH BOX COVER	1
20	MOTOR ADJUSTMENT PLATE	1	70	CAPACITANCE	1
21	HEX HEAD SCREW M5X35	2	71	NUT M8	1
22	MOTOR	1	72	RESISTANCE	1
23	KEY	1	73	CUP HEAD SCREW M5X25	2
24	PULLEY FOR MOTOR	1	74	WASHER FOR M5	2
25	ENDCAP	1	75	PCB	1
26	CUP HEAD SCREW M4X12	1	76	WASHER FOR M8	1
27	SHAFT BUSH	1	77	NUT M5	2
28	FLAT WASHER FOR M10	9	78	CUP HEAD SCREW M3X7W	4
29	SPRING-WASHER-M10	3	79	TRUSS-HEAD M5X16	4
30	HEX HEAD SCREW M10X25	3	80	DRIVING SCREW M10	1
31	PHOTOELECTRICITY HOUSING	1	81	SCREW M10 FOR PIOELECTRIC SW	1
32	FLAT WASHER M3	7	82	PIOELECTRICITY SWITCH	2
33	CUP HEAD SCREW M3X10	7	83	SMALL WASHER 11X30X3	1
34	PHOTOELECTRICITY HOUSING1	1	84	BATTERFLY WASHER FOR M10	4
35	PHOTOELECTRICITY PCB	1	85	BIG WASHER 11X38X3	1
36	CUP CAP SCREW M3X10W	2	86	PCB MOUNTED PLATE	1
37	TRUSS-HEAD SCREWM8	2	87	MAIN PCB	1
38	DRIVE SHAFT	1	88	TRUSS-HEAD M5X12	6
39	BEARING	2	89	SUNK SCREW M3X25	4
40	SNAP WASHER	2	90	NUT M3	16
41	PULLEY	1	91	SUNK SCREW M3X16	4
42	BELT	1	92	WASHER FOR M4	4
43	GRATING GEAR	1	93	KEYBOARD	1
44	TEETH PROFILE WASHER FOR M6	8	94	WIRE FIXED BASE	1
45	NUT M6	4	95	CELABEL	1
46	DRIVE FLANGE	1	96	UNITELABEL	1
47	PULL-OUT PIECE SPRING	1	97	MODELLABEL	1
48	PRESSING CAP	1	98	QCLABEL	1
49	SPRING SNAP RING	1	99	CIRCUITLABEL	1
50	DRIVEING SCREW	1	100	CONE	1
51	SOCKET CAP SCREW M10X100	1	101	SEEGERRING	2
52	LIMITED PLATE	1	102	220VLABEL	1
53	CUP HEAD SCREW M5X7	2	103	WARNINGLABEL	1
54	BUSH FOR RULER	2	104	NAMEPLATE	1

9. TASAPAINOTUSKONEEN RÄJÄYTYSKUVAT

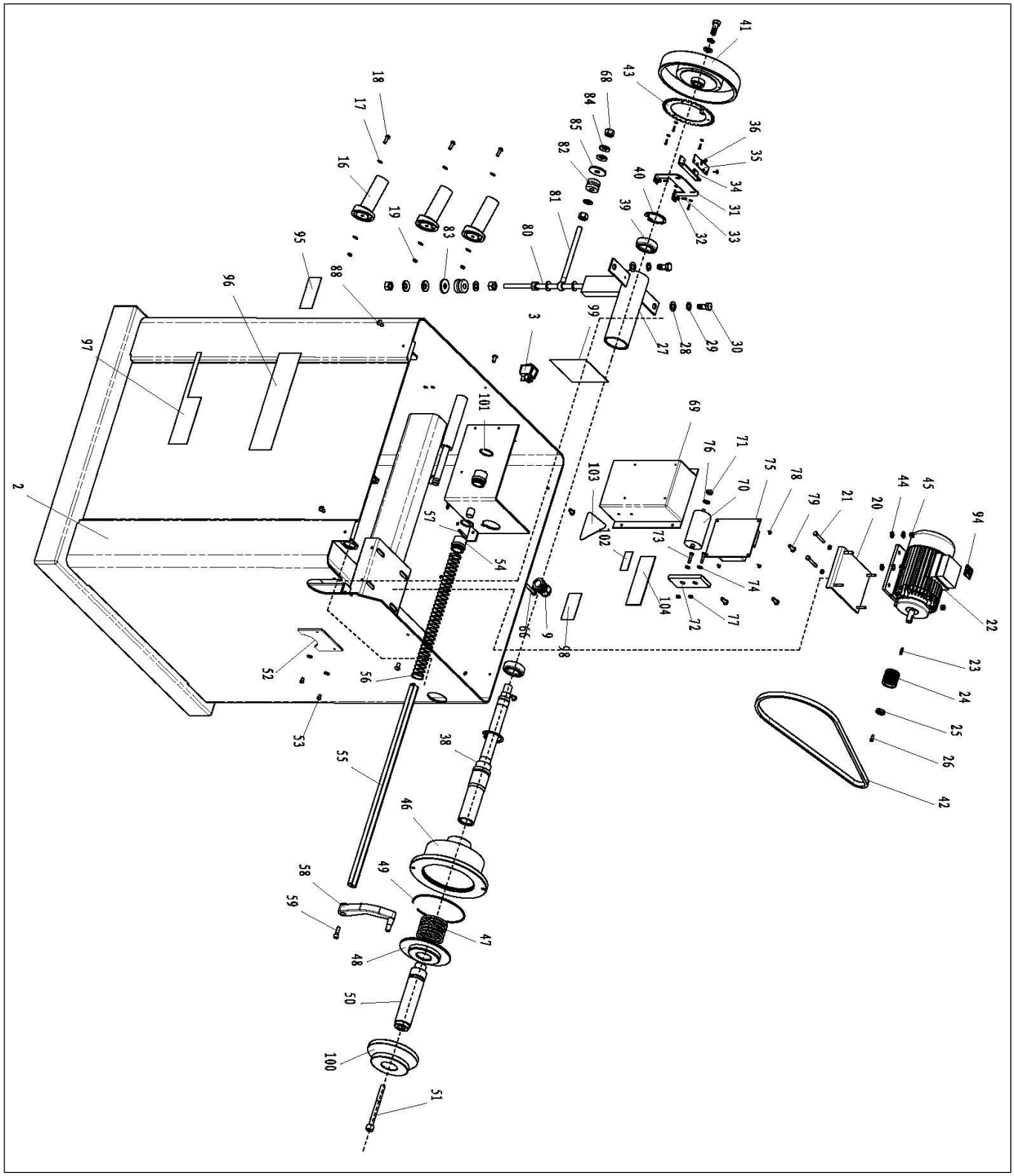

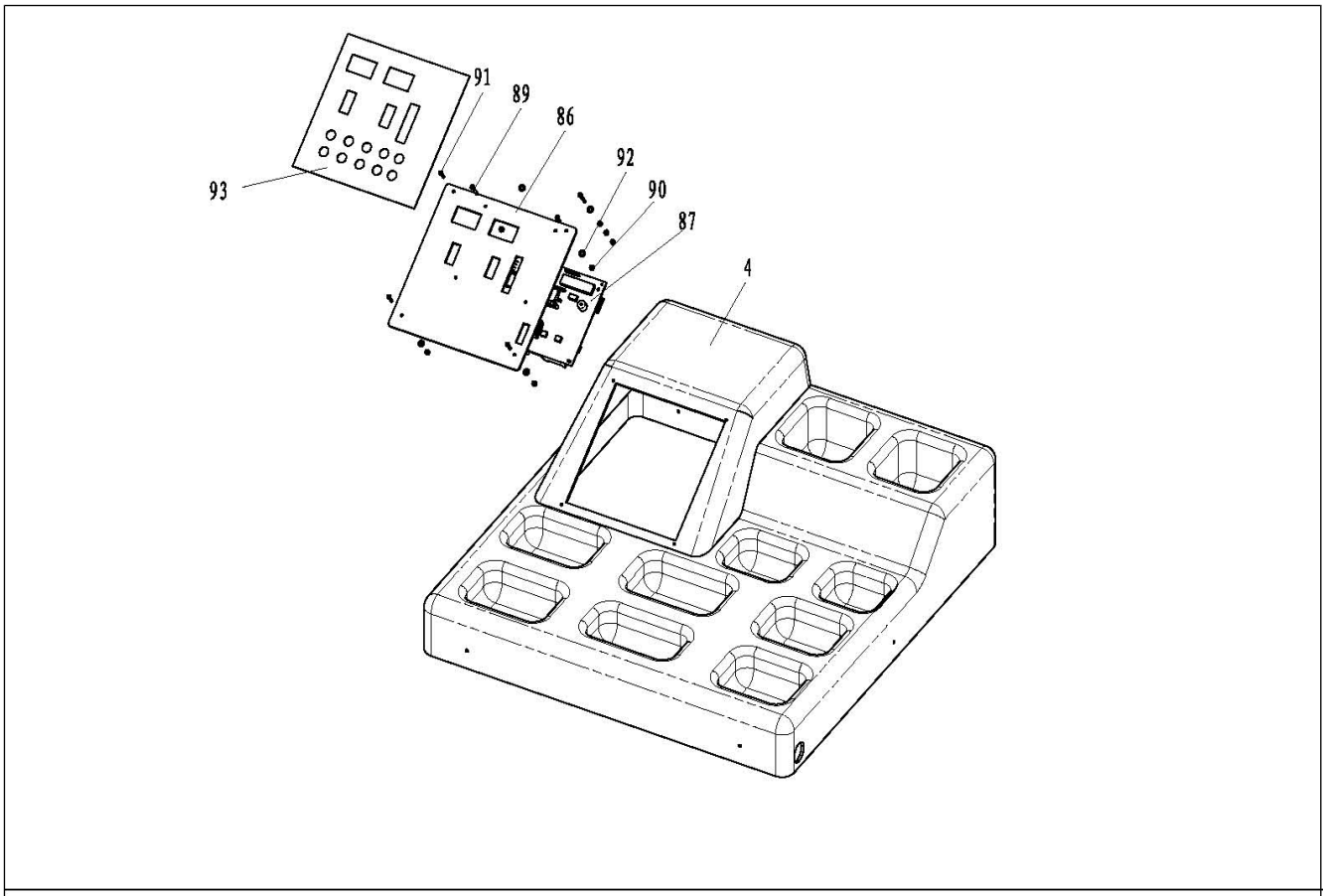
91
89
86
92
90
87
93
4

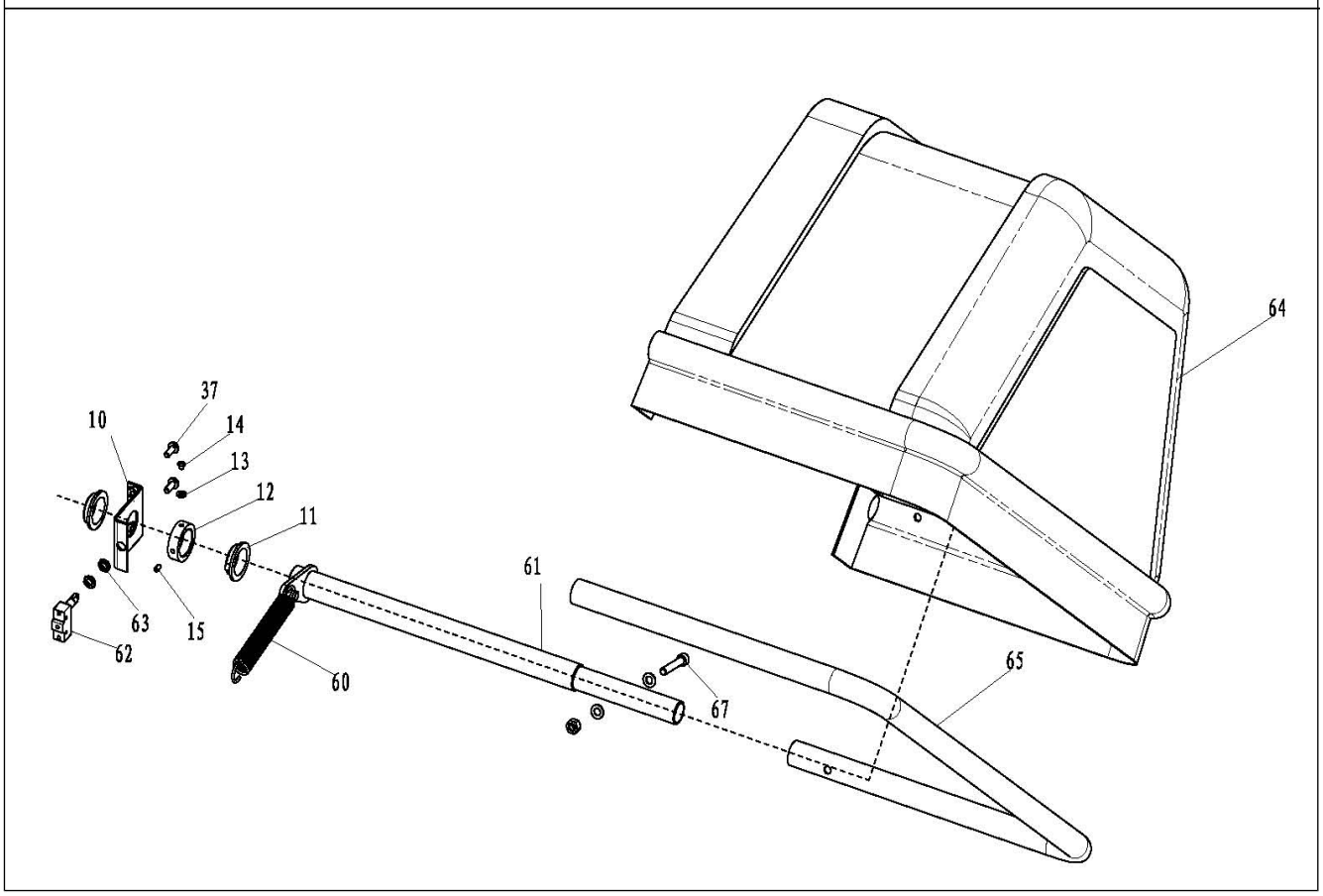
64
37
10
14
13
12
11
61
63
15
62
60
67
65

CE

EY-VAATIMUSTENMUKAISUUSVAKUUTUS
EG-FÖRSÄKRAN OM ÖVERENSSTÄMMELSE
SAMSVARSERKLÆRING
EC-DECLARATION OF CONFORMITY

tyrelia.com

HITSAAJANTIE 1
FI-45130 KOUVOLA
FINLAND

VAKUUTAMME, ETTÄ TASAPAINOITUSKONEEN ST-1800 VALMISTUS JA RAKENNE OVAT EUROOPAN YHTEISÖN KONEDIREKTIIVIN 2006/42/EY SÄÄNNÖSTEN MUKAISET JA NOSTIN ON STANDARDIEN EN61000-6-4:2005, EN61000-6-4:2007, EN61000-3-2:2006+A1:2009+A2:2009 JA EN61000-3-3:2008 MUKAINEN.

TASAPAINOITUSKONE ST-1800 ON CCQS-UK Ltd. Level 7, Westgate House, Westgate Rd. London W51YY UK,1105, CE-MERKINNÄN HYVÄKSYMISNUMERO 1105, TYYPPITARKASTAMA. SERTIFIKAATIN NUMERO: CE-C-0809-11-56-02-3A.

VI GARANTERE ATT KONSTRUKTION OCH TILLVERKNING AV DÄCKBALANCERINGMASKIN ST-1800 ÖVERENSSTÄMMER MED EUROPEISKA GEMENSKAPENS MASKINDIREKTIV 2006/42/EG OCH STANDARDER EN61000-6-4:2005, EN61000-6-4:2007, EN61000-3-2:2006+A1:2009+A2:2009 OCH EN61000-3-3:2008

DÄCKBALANCERINGMASKIN ST-1800 HAR TYPBESIKTATS AV CCQS-UK Ltd. Level 7, Westgate House, Westgate Rd. London W51YY UK, 1105. CE-MÄRKNINGES GODKÄNNINGSNUMMER 1105.
Certifikatnr: CE-C-0809-11-56-02-3A.

BEKREFTER AT DÄECKBALANCERINGMASKIN ST-1800 PRODUKSJON OG KONSTRUKSJON ER I SAMSVAR MED EUROPÆISKE FÆLLESSKAB MASKINDIREKTIV 2006/42 / EF OG SAMSVAR MED STANDARDER EN61000-6-4:2005, EN61000-6-4:2007, EN61000-3-2:2006+A1:2009+A2:2009 OG EN61000-3-3:2008

DÄECKBALANCERINGMASKIN ST-1800 ER TYPE INSPEKTION PÅ CCQS-UK Ltd. Level 7, Westgate House, Westgate Rd. London W51YY UK, CE MARK GODKENDELSNUMMER 1105, CERTIFIKAT NUMMER: CE-C-0809-11-56-02-3A.

DECLARES THAT WHEEL BALANCER ST-1800 MANUFACTURING AND DESIGN COMPLIES EUROPEAN PARLIAMENT AND COUNSILS DIRECTIVE 2006/42/EC AND COMPLIES TO STANDARDS EN61000-6-4:2005, EN61000-6-4:2007, EN61000-3-2:2006+A1:2009+A2:2009 AND EN61000-3-3:2008

WHEEL BALANCER ST-1800 IS TYPE EXAMINATED BY CCQS-UK Ltd. Level 7, Westgate House, Westgate Rd. London W51YY UK,1105, CE MARKING NUMBER 1105, Certificate NO: CE-C-0809-11-56-02-3A.

Technical File Ref. NO: TF-C-0809-11-56-02-3A a coy is available from: Wang Xiaoping – Managing Director, CCQS-UK Ltd. Level 7, Westgate House, Westgate Rd. London W51YY UK

Tekninentiedosto NO: TF-C-0809-11-56-02-3A saatavilla: Wang Xiaoping – Managing Director, CCQS-UK Ltd. Level 7, Westgate House, Westgate Rd. London W51YY UK

Certificate valid through serial numbers from A000A00 to X999X99
Sertifikaatti on voimassa sarjanumeroille A000A00 - X999X99

PRODUCT NAME:
Tasapainoituskone
Däckbalanseringsmaskin
Hjulafbalancering maskine
Wheel balancer

ARTIKELNUMMER / ARTIKKELNUMMER / TUOTENUMERO / PRODUCT NUMBER:

ST-1800 / U-800

Berliini 1.8.2013

Jukka Heiskanen

Geschäftsführer